Wir bieten 3 Tragfähigkeiten als Standard an:

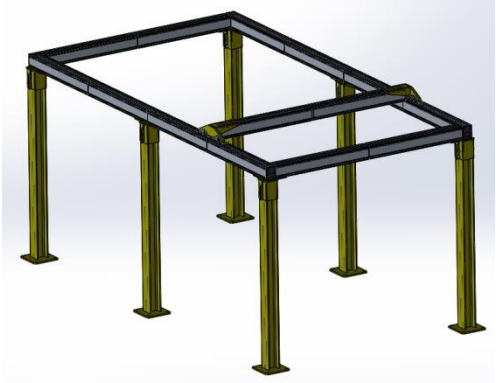

125 Kg; 250 Kg; 500 Kg

mit folgenden Spezifikationen:

- Kranfahrt: manuell
- Katzfahrt: manuell
- Hubgeschwindigkeit: stufenlos 0,4-4 m/min
- Spurweite: 3m; 4m; 5m oder 6m
- Kranbahnlänge: 4m; 6m; 8m; 10m; 12m oder 15m
- Stützenabstand: je nach Bahnlänge und Stützenanzahl min. 3m, max. 5m

IWS System GmbH

Reichenbacher Straße 2

08468 Heinsdorfergrund

Telefon +49 3765 - 38 777 20

Fax +49 3765 - 38 777 29

E-Mail l.hoefer@iwsgmbh.com